TOPOLOGIE BEISPIEL (HAK / E-MOB ZÄHLER / GRIDS)

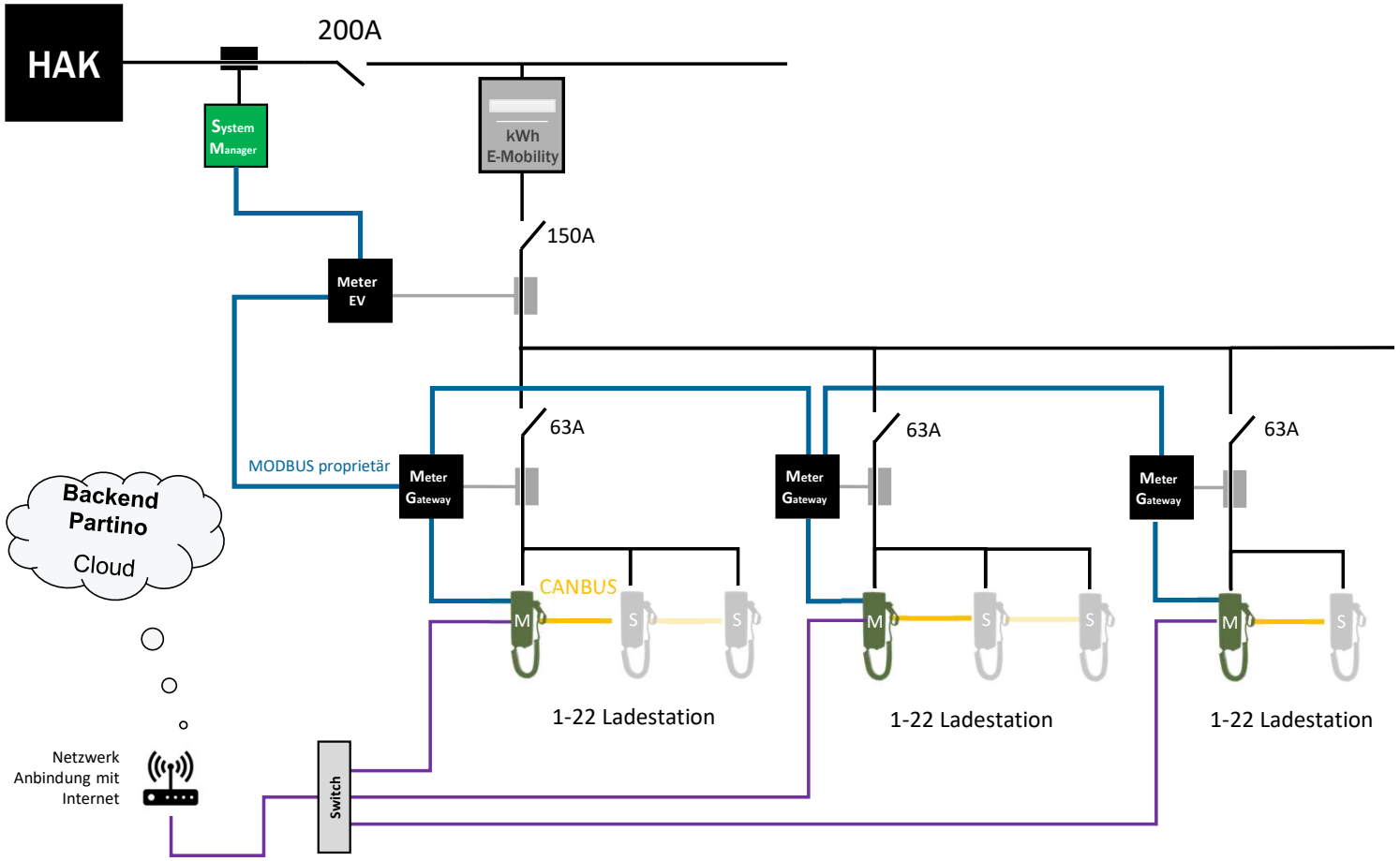

- Power (Zuleitung)
- LAN Kabel CAT 6/7
- Canbus
- Modbus
- Master Ladestation (22kW)
- Slave Ladestation (22kW)
- **we-Guard System Manager** (mit Wandlermessung)
- **we-Guard Meter EV** (mit Wandlermessung)
- **we-Guard Meter Gateway** (mit Wandlermessung)